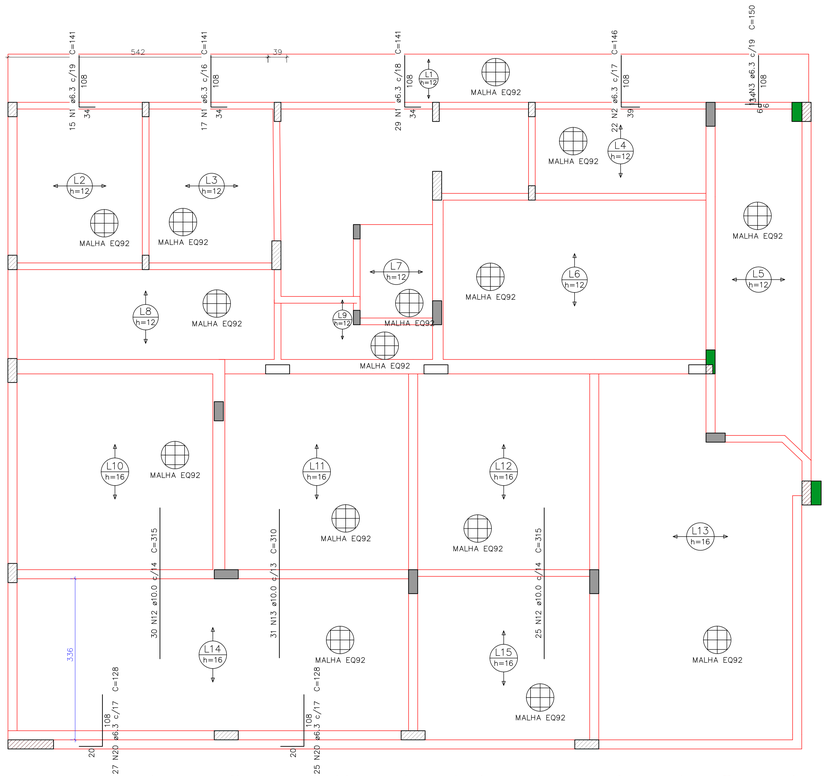

Armação negativa das lajes do pavimento Superior

escala 1:50

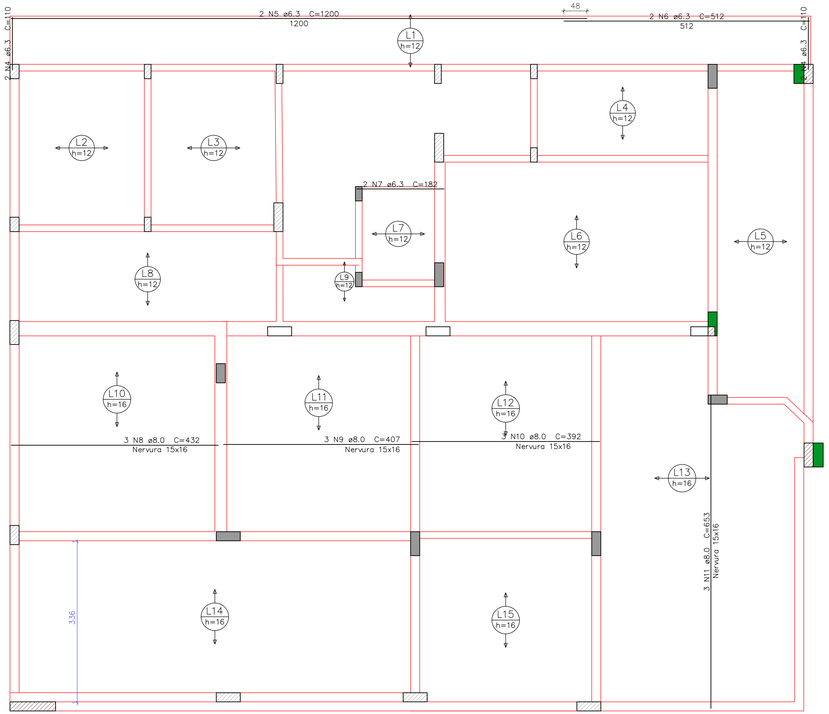

Armação positiva das lajes do pavimento Superior

escala 1:50

Resumo do aço
LAJE SUPERIOR

AÇO	DIAM (mm)	C.TOTAL (m)	QUANT + 10 % (Barras)	PESO + 10 % (kg)
CA50	6.3	243.6	24	65.6
	8.0	56.6	6	24.5
	10.0	269.4	25	182.7
PESO TOTAL (kg)				
CA50	272.8			

Volume de concreto (Fck=25MPa) = 13.53 m³
Área de tela EQ92 = 224.92 m²

ATTITUDE
ENGENHARIA

Rua Pedro Ramires de Mello, 21 | S 03 | CEP 85.501-250 | Pato Branco - PR | Tel.: 46 3199-0039
attitudeengenharia.com

PROJETO ESTRUTURAL

Responsável Técnico

ROGERIO ALBERTO PHILIPPSEN:06860910947

Assinado de forma digital por ROGERIO ALBERTO PHILIPPSEN:06860910947
Dados: 2023.08.31 09:08:42 -03'00'

Rogério Alberto Philippsen
Engenheiro Civil - CREA PR 125.413/D
rogerio@attitudeengenharia.com

Contratante/Proprietário

Conselho Regional de Corretores de Imóveis 6ª Região
CNPJ: 76.693.910/0001-69

Desenhista
Rogério A. Philippsen

Projetista
Rogério A. Philippsen

Prefeitura e Concessionária:

Visualizador da Estrutura

Para visualização da estrutura leia o QR CODE

Revisão	Data	Descrição	Solicitado Por

Dados da Contratante/Proprietário:
Conselho Reg. dos Corr. de Imóveis - CRECI
Rua Itacolomi, esq. com rua Caetano Munhoz da Rocha, nº 1954
Bairro Menino Deus - Pato Branco/PR

Data: **Ago/2023**

Obra:
Edificação Residencial Unifamiliar

Escala: **Indicada**

Discriminação dos Desenhos:
Armação Laje do Pavimento Superior (01/01)

Prancha Nº **10** / 17